IRD012

Датчик движения

Инфракрасный датчик движения IRD012 предназначен для обнаружения движущихся обьектов на расстоянии до 3-х метров. Содержит встроенный таймер до 3 минут, и регулятор уровня освещенности срабатывания. При срабатывании вырабатывается сигнал на выходе «OUT», который подается на исполнительное устройство (в комплект не входит). Полярность выходного сигнала при срабатывании (0/5в) может быть выбрана при помощи перемычки XS1.

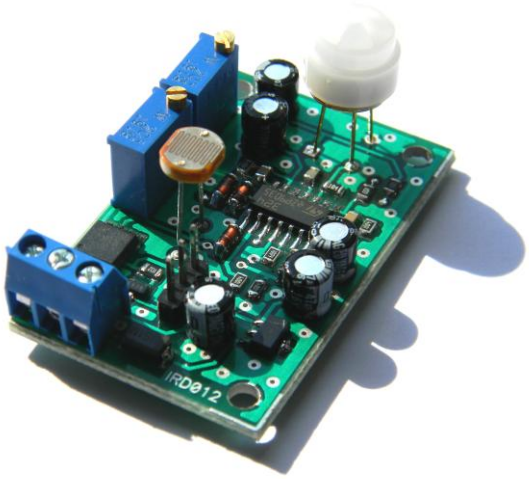

Внешний вид устройства

Размер печатной платы 46x29x20мм

Рекомендуемый корпус КМ-86

ОСНОВНЫЕ ХАРАКТЕРИСТИКИ

- Дальность обнаружения до 3м
- Питание: 7В - 24В
- Время работы таймера: 3сек – 3мин
- нагрузочная способность выхода:

При использовании высокого уровня (5в) до 20мА
При использовании низкого уровня (0В) до 500мА

- ток потребления без учета нагрузки 20мА
- Рабочая температура: -25 до +40

Комплектация: плата в сборе.

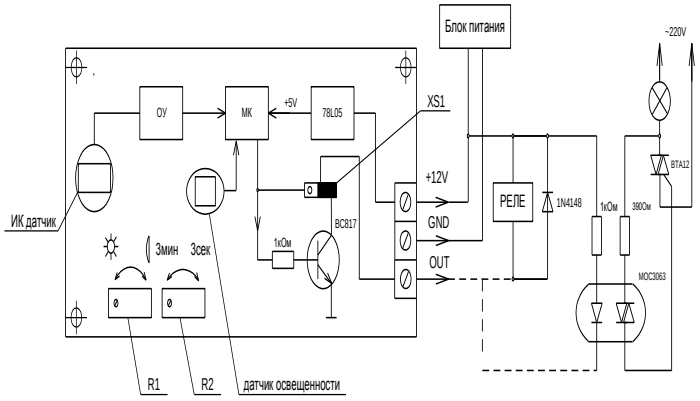

Схема подключения 1

Нагрузочная способность выхода до 500мА

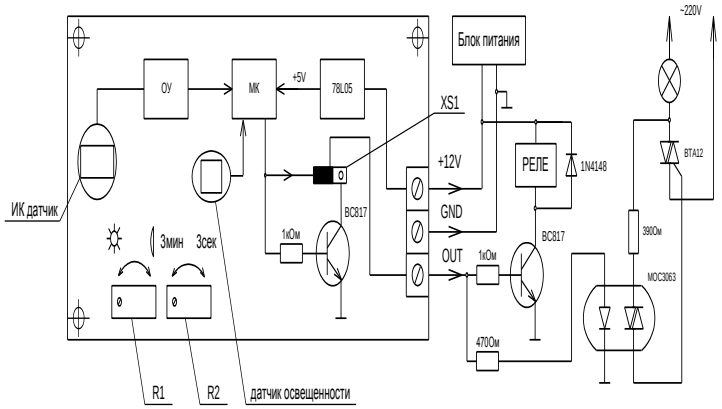

Схема подключения 2

Нагрузочная способность выхода до 20мА

Порядок включения

1. Установите джампером XS1 способ подключения исполнительного устройства;
2. Подключите исполнительное устройство к клемам OUT, GND.
3. Подключите питание к клеммам 12V,GND;
4. Включите питание;
5. С помощью регуляторов установите уровень освещенности и время работы исполнительного элемента (после срабатывания датчика движения);

В качестве исполнительного устройства можно использовать блоки RL012 либо TL012-5. Для питания устройства можно использовать любой стабилизированный блок питания подходящий по напряжению, либо универсальный блок PSR-12, который содержит и блок питания и исполнительное устройство.

Вопросы по эксплуатации и модернизации модуля под ваши задачи присылайте на kitsupport@ukr.net

Не принимаются претензии на устройства:

1. Подвергшиеся механической обработке или с механическими повреждениями, оторванными контактными площадками.
2. С залуженными контактами разъемов.
3. Паяные кислотными флюсами.
4. Эксплуатировавшиеся в режимах, не предусмотренных данной инструкцией.

Претензии принимаются в течении двух недель с момента продажи устройства.

IMRAD

Электронные компоненты

03113 Украина г.Киев ул. Шутова 9, подъезд 3

Тел. 495-21-10, 495-21-13, 490-21-95

www.imrad.com.ua