PSR-05UR1

Блок питания, реле, кнопки управления

Малогабаритный блок предназначен для питания от сети 220В устройств автоматики с потреблением тока до 400mA. Встроенное реле с изменяемой полярностью включения может коммутировать нагрузку до 10А. Три кнопки предназначены для управления режимами подключенных модулей, перечень которых приведен ниже.

Блок обеспечивает гальваническую развязку между устройствами автоматики и сетью 220В. Цепи подключения, в том числе, все три контакта реле на переключение, выведены на разъемы с винтовыми зажимами. Наличие питания и состояние реле индицируются светодиодами.

Основные характеристики

- Входное напряжение **100-240В/50Гц**
- Выходное напряжение, постоянное **5В**
- Выходной ток по цепи **5В** **до 0,4А**
- Коммутируемый ток **до 10А**
- Максимальная коммутируемая мощность **2кВт**
- Входное сопр. Коммутатора **5к**
- Количество каналов коммутатора **1шт**
- Размеры модуля **19х42х62мм**

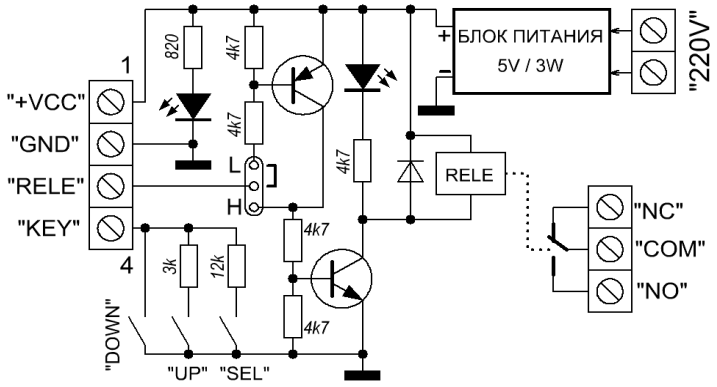

Рис.1 **Схема блока питания**

Условные обозначения на схеме и на плате:
- **"NC"** – нормально замкн***ут***
- ***"COM"*** **–** общий контакт реле
- **"NO" –** нормально разомкнут
- **"DOWN"** - «Меньше»; "UP" - «Больше»
- **"SEL" -** «Выбор», «Режим».

Полярность входного сигнала включения реле настраивается джампером. В положении "H" (High) реле включается напряжением 3…5V на входе "RELE", а в положении "L" (Low) – замыканием входа на общий провод "GND".

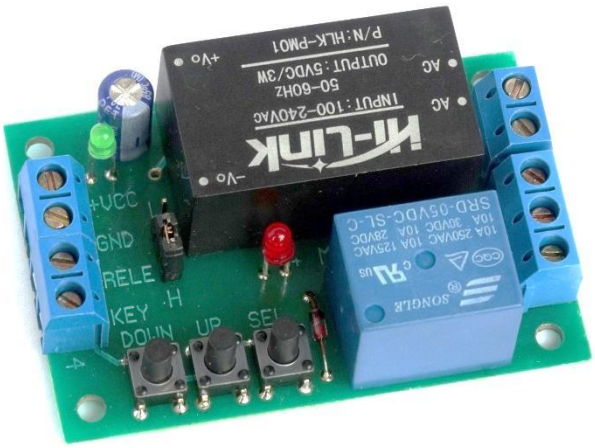

Рис.2 **Внешний вид устройства**

Три кнопки работают в "аналоговом" режиме – к одному проводу подключаются различные резисторы, а в модуле контроллера с помощью резистора подтяжки и АЦП определяется нажатая кнопка. Если опорное напряжение АЦП равно питанию, то оптимальное сопротивление подтяжки составляет 27kОм.

Модули, имеющие подобное включение и рассчитаны именно на эту "клавиатуру" и питание:

- **ATT50AC**
- **AM85DC**
- **VM5**
- **VM5-100**
- **VM5-300**
- **FM-75**
- **FM-99**
- **Termo 356**
- **TM356**
- **SD356**
- **Модули Arduino**

Вопросы по эксплуатации и модернизации модуля под ваши задачи присылайте на kitsupport@ukr.net

ВНИМАНИЕ!
В данном модуле используется опасное для жизни напряжение сети ~220В. Перед выполнением любых действий с модулем отключите его от сети!

IMRAD

Электронные компоненты

03113 Украина г.Киев ул. Шутова 9, подъезд 3

Тел. 495-21-10, 495-21-13, 490-21-95

www.imrad.com.ua