Góra:

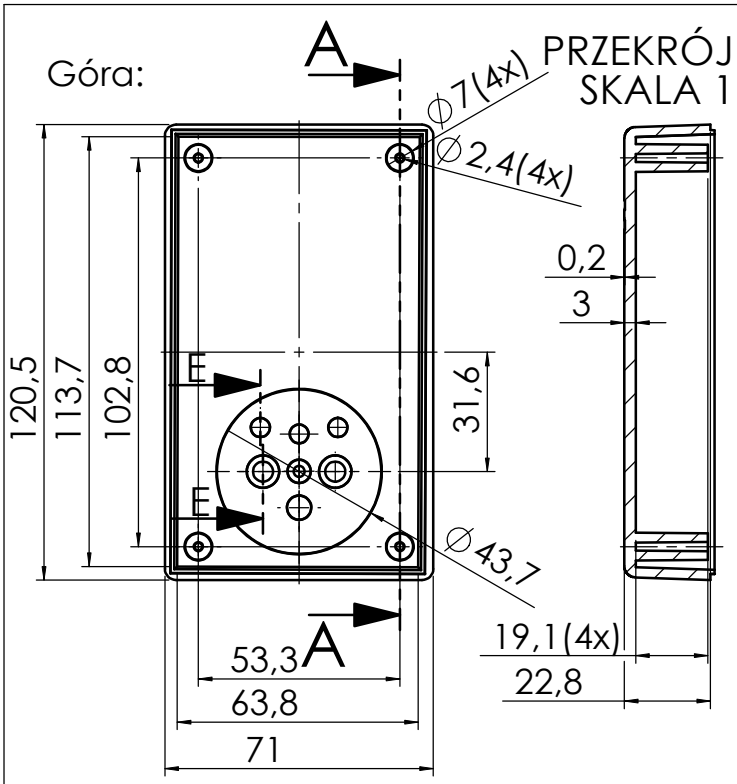

PRZEKRÓJ A-A
SKALA 1 : 2

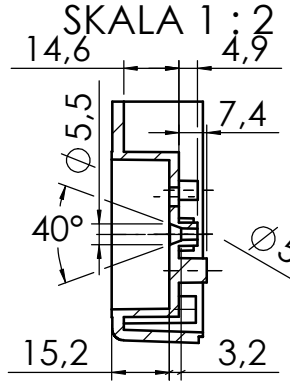

PRZEKRÓJ B-B
SKALA 1 : 2

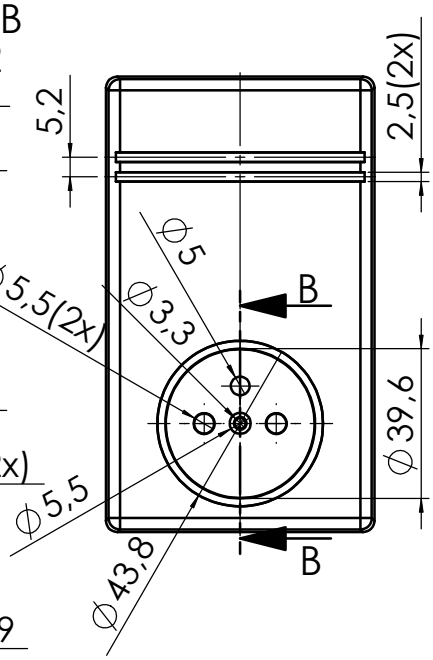

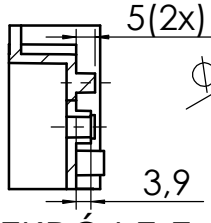

PRZEKRÓJ E-E
SKALA 1 : 2

Dół:

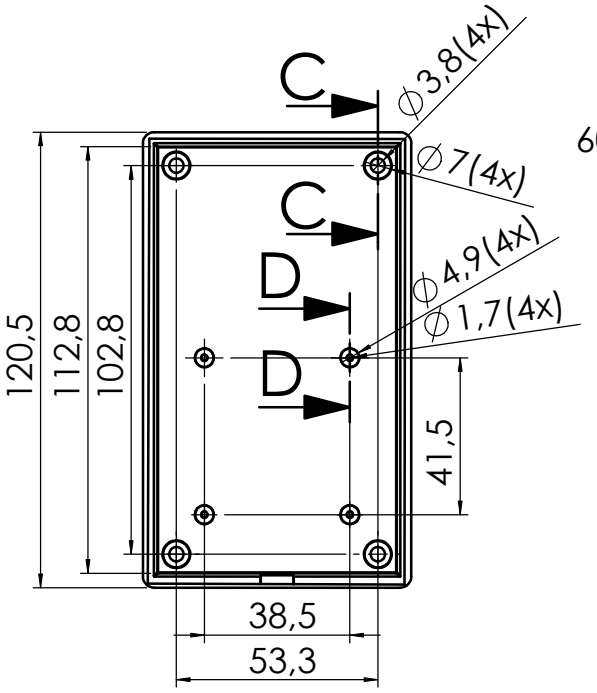

PRZEKRÓJ C-C
(1:1)

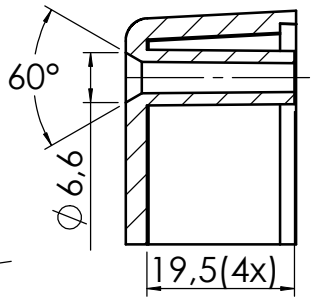

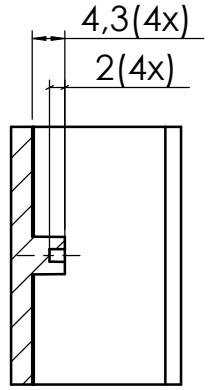

PRZEKRÓJ D-D
(1:1)

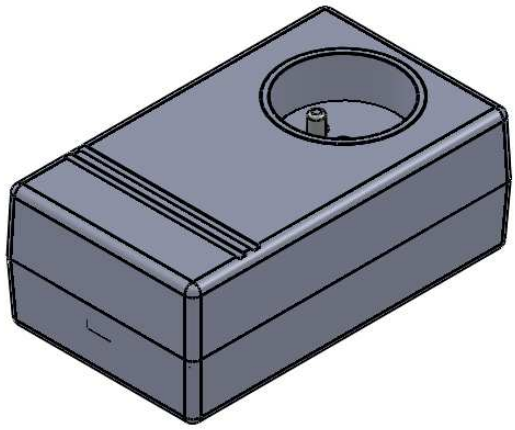

maxPCB: 95mm x 45mm

Elementy składowe:
- obudowa góra,
- obudowa dół,
- wkładka elektryczna,
- 5x wkręt,

UWAGA: Wymiary w tolerancji ±0,5mm

Format	Skala
A4	1:2
Nr produktu	
Z-31	

MASZCZYK®
Maszczyk
05-071 Sulejówek-Miłosna
ul. Mickiewicza 10
tel.: (022)783 45 20, fax.: (022)783 90 85
kom: 0602 726 086