RL012

Устройство управления силовыми приборами (1 канал, питание 12в)

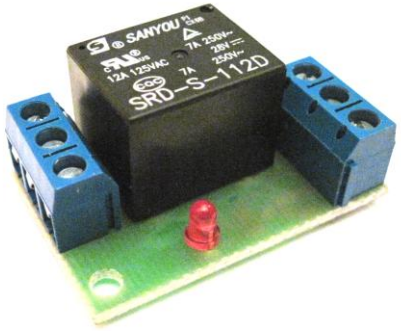

Устройство управления силовыми приборами предназначено для коммутации нагрузки с током до 10А при 250вАС. Обеспечивает гальваническую развязку между устройством управления и электроприбором. Блок состоит из електронного ключа, который срабатывает при подаче на вход Vin напряжения от 3 до 15в при токе не менее 1mA.
При срабатывании ключа загорается светодиод.

ОСНОВНЫЕ ХАРАКТЕРИСТИКИ

Напряжение питания	+12В
Ток коммутируемый при 250VAC	10А
Входное напряжение управления	3……12В
Входной ток не менее	1mA
Потребляемый ток в режиме срабатывания	40mA
Наличие индикации срабатывания реле	
Размеры печатной платы 39х25мм.	
Комплектация:	плата в сборе.

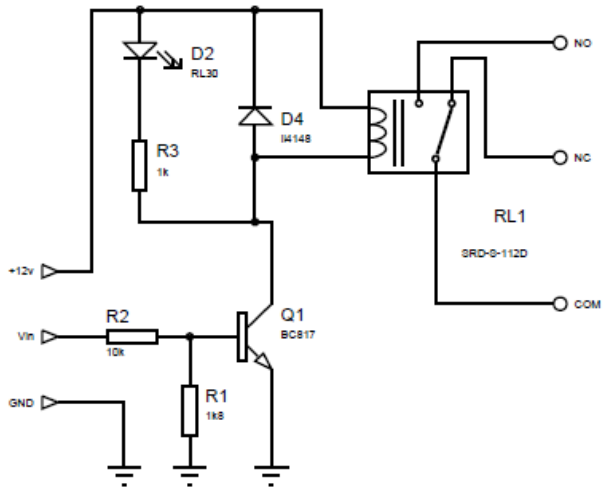

Схема электрическая принципиальная

Размеры печатной платы 39х25мм.

ПОРЯДОК ВКЛЮЧЕНИЯ

1. Подключите нагрузку через разъем NC NO COM (нормально замкнут, нормально разомкнут, общий).
2. Подключите питающие провода к выводам разъема, обозначенным +12v и GND (все выводы подписаны со стороны печатного монтажа).
3. Подключите управляющие провода к выводам Vin и GND.
4. Визуально проверьте отсутствие коротких замыканий.
5. Включайте питание.

Вопросы по эксплуатации и модернизации модуля под ваши задачи присылайте на kitsupport@ukr.net

Не принимаются претензии на устройства:
1. Подвергшиеся механической обработке или с механическими повреждениями.
2. С залужеными контактами разъемов
3. Паяные кислотными флюсами.
4. Эксплуатировавшиеся в режимах, не предусмотренных данной инструкцией.

Претензии принимаются в течении двух недель с момента продажи устройства.

IMRAD

Электронные компоненты
03113 Украина г.Киев ул. Шутова 9, подъезд 3
Тел. 495-21-10, 495-21-13, 490-21-95
www.imrad.com.ua