TS1820-1m

Датчик температуры

Датчик температуры выполнен в изолированном корпусе с проводом длиной 1м на основе интегрального датчик DS18b20.
Рекомендован для использования с наборами Termo356, T-36R, T-36G, а так же с другими устройствами работающими с датчиком типа DS18b20.

Внешний вид датчика

ОСНОВНЫЕ ХАРАКТЕРИСТИКИ

Диапазон температур град.	-55……+127
Точность измерения (-10…+85)град.	0.5
Питание В	+5
Длина провода	1М

Цветовая маркировка проводов

Красный	+5вольт
Желтый	данные
Черный	общий

Вопросы по эксплуатации и модернизации модуля под ваши задачи присылайте на kitsupport@ukr.net

Варианты подключения

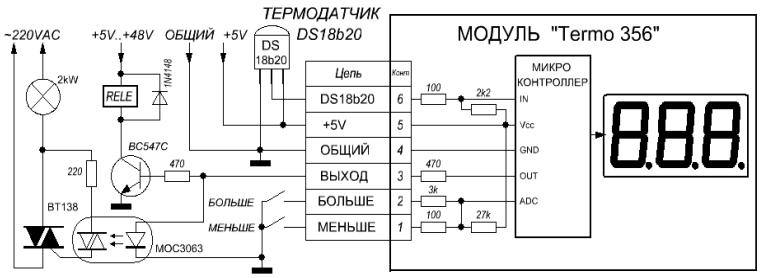

Схема подключения к термостату Termo356

Подключение трехпроводное

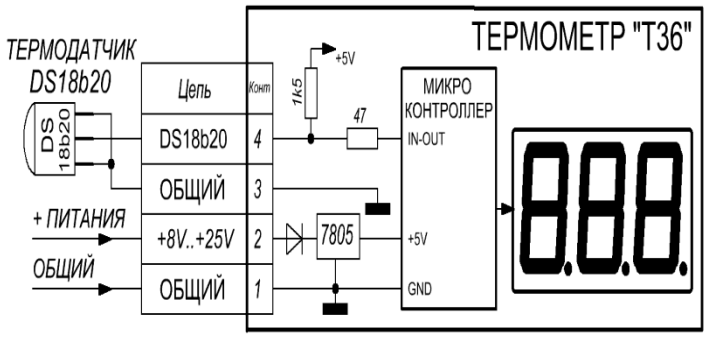

Схема подключения к термометру T-36

Подключение двухпроводное

При двухпроводном включении общий провод (черный) и +5в (красный) соединяются.

Для пайки контактов разъема применяйте только бескислотные флюсы и припой ПОС-61.
Затекание флюса в разъем нарушает контакт.

Не принимаются претензии на устройства:

1. Подвергшиеся механической обработке или с механическими повреждениями, оторванными контактными площадками.
2. С залуженными контактами разъемов.
3. Паяные кислотными флюсами.
4. Эксплуатировавшиеся в режимах, не предусмотренных данной инструкцией.

Претензии принимаются в течении двух недель с момента продажи устройства.

IMRAD

Электронные компоненты

03113 Украина г.Киев ул. Шутова 9, подъезд 3

Тел. 495-21-10, 495-21-13, 490-21-95

www.imrad.com.ua