Gehäuseoberteil

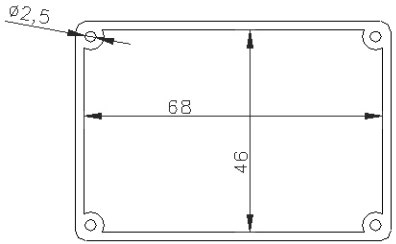

Gehäuseoberteil mit Unterteil verschraubt

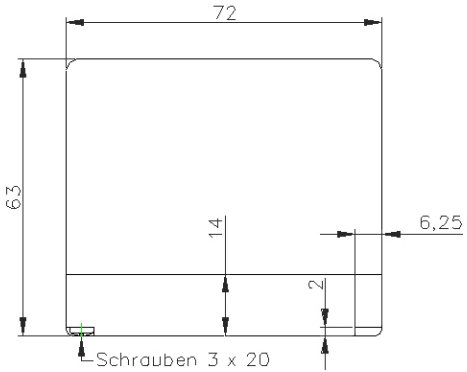

Gehäuseunterteil

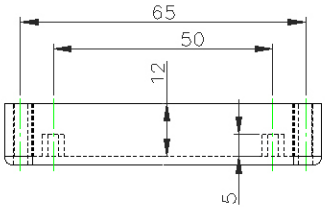

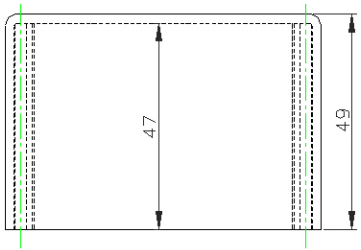

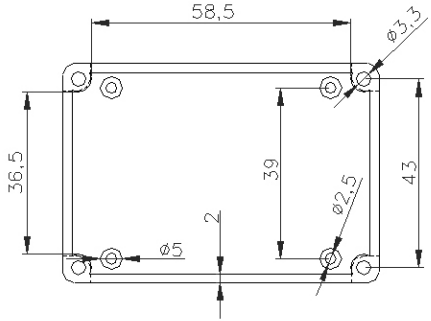

Gehäuseunterteil und Oberteil schwarz mit innenliegenden Befestigungsmöglichkeiten für Platinen.

Verwendungsbereich: G029 Gehäuse ohne Befestigungslaschen				Zul. Abw.:		Oberfl.:	Maßstab 1:1	Gewicht:
							Werkstoff, Halbzeug: Rohteil-Nr.: Modell- oder Gesenk-Nr.:	Thermoplast
					Datum	Name	KUNSTSTOFF-GEHÄUSE	
				Bearb.	06.04.05	M.SIMON		
				Gepr.				
				Norm.				
							G029	Blatt 1 von 1
								Blätter
Zust.	Änderung	Datum	Name	KEMO-Electronic GmbH			Ersatz für:	Ersatz durch: