FC-37

Аналогово-цифровой датчик дождя/снега

Набор позволяет собрать универсальный датчик дождя (снега) для использования в погодных станциях, частных домах и автомобильной технике. Набор состоит из платы модуля и платы датчика с никелированной поверхностью, полностью совместим с модулями Arduino и релейными модулями **RL05** или **RL05U**
Хороший обзор модуля с примерами написания кода можно посмотреть здесь.
Блок имеет два выхода: аналоговый и цифровой, позволяет настраивать чувствительность, а так же имеет индикатор питания и индикатор срабатывания.

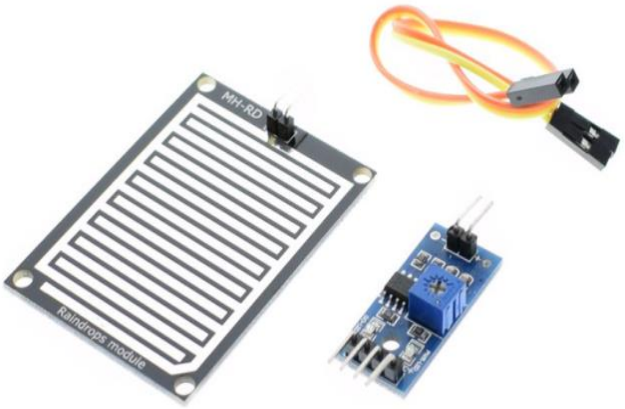

Рис.2 **Внешний набора**

Основные характеристики

- Напряжение питания "VCC" DC **3,3 - 5V**
- Ток потребления **20mA**
- Размер модуля **14x31mm**
- Размер датчика **40x54мм**
- База крепежных отверстий **49x34мм**
- Комплектация: **датчик, плата в сборе, провода**

Подключение устройства

- Подключение питания производится к выводам обозначенным «VCC« и «GND« (плюс и минус соответственно)
- Выходы устройства «AO» «DO« подключается к контроллеру или устройству коммутации.

В качестве стабилизатора питания рекомендованы модули: **FV5025-5**, **DC1584-3** **(предварительно установить на выходе напряжение 5В).**

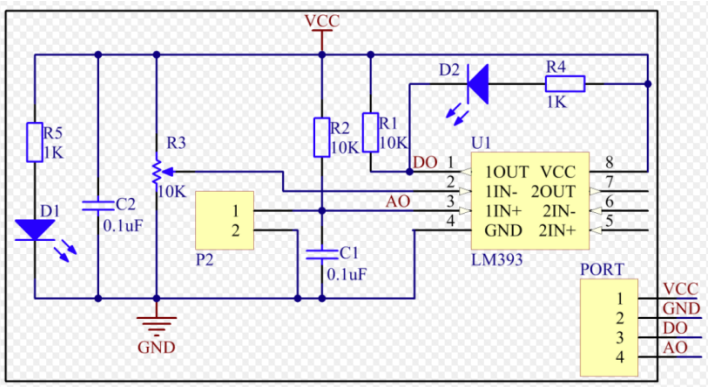

Рис.1 **Схема принципиальная**

Техническая поддержка наборов Master
kitsupport@ukr.net

IMRAD

Электронные компоненты
03113 Украина г.Киев ул. Шутова 9, подъезд 3
Тел. 495-21-10, 495-21-13, 490-21-95
www.imrad.com.ua