SW-420Module

Модуль датчика вибрации

Модуль датчика вибрации собран на основе сенсора SW-420 и компаратора LM393. Прибор может быть использован в устройствах, где необходимо следить за уровнем вибрации, таких как системы охраны, различного рода сигнализации в мотоцикле/доме/автомобиле и т.д. Чувствительность датчика регулируется установленным на плате потенциометром, также на борту находится два светодиода индикации: красный – питания, зелёный – наличия вибрации. Модуль совместим с такими наборами как IRF-520Module, RL05, TL012-5, а так же является полностью Arduino-совместимым и не требует библиотек для работы. Краткое руководство к использованию и пример работы с Arduino Здесь.

ОСНОВНЫЕ ХАРАКТЕРИСТИКИ

Напряжение питания	**3,3-5V**
Ток выхода	**до 20mA**
Тип выхода	**цифровой**
Регулировка чувствительности	**есть**
Индикация питания	**красный**
Индикация вибрации	**зелёный**
Размеры печатной платы	**32x14мм**

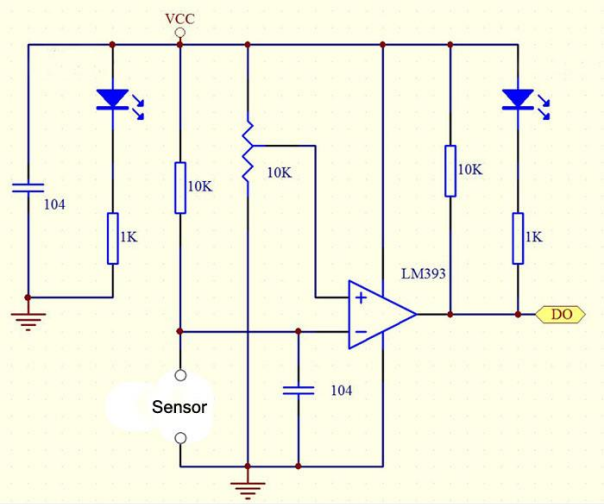

Рис.1 Схема электрическая принципиальная

Вопросы по эксплуатации и модернизации модуля под ваши задачи присылайте на kitsupport@ukr.net

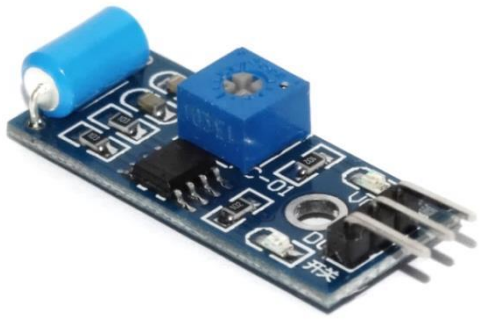

Рис.2 Размеры печатной платы 32x14мм.

ПОРЯДОК ПОДКЛЮЧЕНИЯ

1. Подключите провода нагрузки к выводу разъема, обозначенным DO.

2. Подключите питающие провода к выводам разъема, обозначенным VCC и GND (все выводы подписаны со стороны печатного монтажа).

3. Визуально проверьте отсутствие коротких замыканий.

4. Включайте питание. При необходимости настройте чувствительность потенциометром.

Не принимаются претензии на устройства:
1. С механическими повреждениями.
2. С залужеными контактами разъемов
3. Паяные кислотными флюсами.
4. Эксплуатировавшиеся в режимах, не предусмотренных данной инструкцией.

IMRAD

Электронные компоненты

03113 Украина г.Киев ул. Шутова 9, подъезд 3

Тел. 495-21-10, 495-21-13, 490-21-95

www.imrad.com.ua

0-32