MIC-12

Микрофонный усилитель

Предлагаемый усилитель предназначен для подключения электретного микрофона к стандартному линейному входу усилителя или устройства записи звука.

ОСНОВНЫЕ ХАРАКТЕРИСТИКИ

+Up	Напряжение питания	от +9В до +15В
Ку	Коэффициент усиления	46…65dB
Iп	Потребляемый ток	10мА
Комплектация:		плата в сборе.

Усилитель собран на спаренном малошумящем ОУ NE5532. Усиление второго каскада регулируемое.

Возможные области применения

1. Запись речи на расстоянии.
2. Регистрация звуков для систем автоматики.
3. Усиление слабых сигналов.

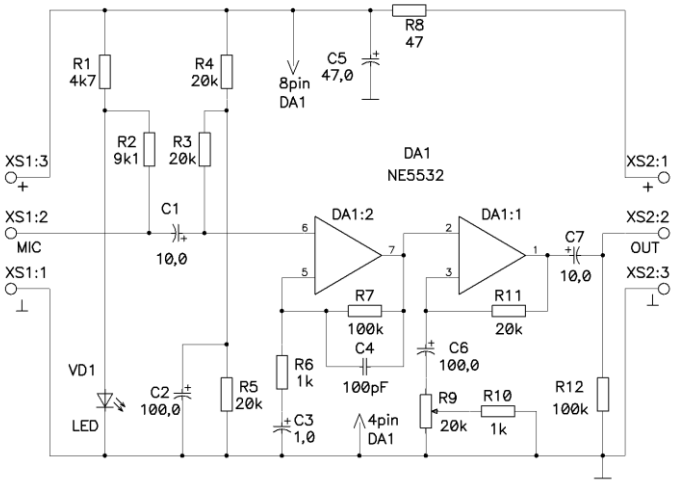

Схема электрическая принципиальная

Вопросы по эксплуатации и модернизации модуля под ваши задачи присылайте на kitsupport@ukr.net

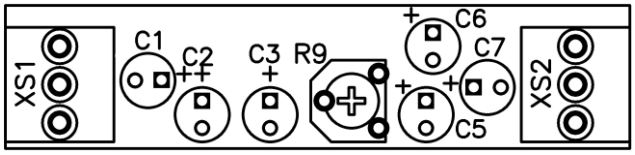

Вид со стороны установки элементов

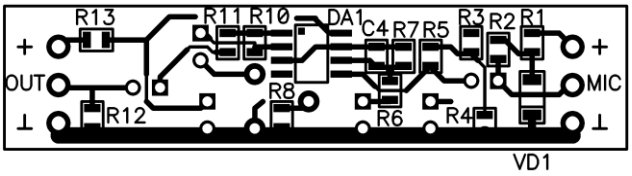

Вид со стороны пайки
Размеры печатной платы 59x13.5мм

ПОДКЛЮЧЕНИЕ

1.Стандартный электретный (емкостной) микрофон подключается к контактам XS1:2(MIC) и XS1:1(⊥) разъема XS1 (корпусной вывод микрофона соединяется с контактом ⊥).
2.Выходной сигнал снимается непосредственно с контактов XS2:2(OUT) и XS2:3(⊥).
3.Питание подается на контакты XS2:1(+) и XS2:3(⊥).
Желательно подключение микрофона непосредственно к разъему усилителя. Если невозможно установить микрофон таким способом, то его необходимо подключать экранированным проводом. Будьте осторожны, электретные микрофоны боятся перегрева, используйте для пайки припой типа ПОС-60 или подобный ему. Паять контакты микрофона нужно быстро. Для уменьшения уровня фона рекомендуется использовать стабилизированный источник питания или аккумулятор, а также экранировать усилитель (металлическим корпусом или фольгой, электрически соединенной с контактом ⊥). Контакт XS1:3(+) входного разъема можно использовать для питания микрофона или дополнительного усилительного каскада (если в этом есть необходимость).

Не принимаются претензии на устройства:

1. Подвергшиеся механической обработке или с механическими повреждениями.
2. Паяные кислотными флюсами.
3. Эксплуатировавшиеся в режимах, не предусмотренных данной инструкцией.

IMRAD

Электронные компоненты
03113 Украина г.Киев ул. Шутова 9, подъезд 3
Тел. 495-21-10, 495-21-13, 490-21-95
www.imrad.com.ua

Претензии принимаются в течении двух недель с момента продажи устройства.