# RL05

**Устройство управления силовыми приборами**

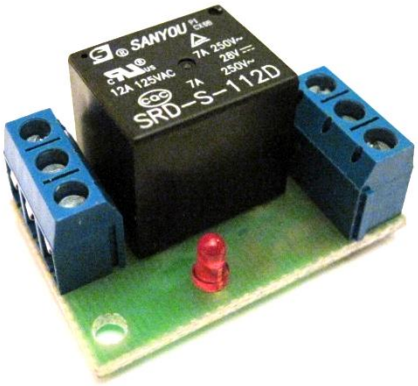


**Размеры печатной платы 40x25мм**

## ОПИСАНИЕ

Устройство управления силовыми приборами предназначено для коммутации нагрузки с током до 7А при 250vac. Обеспечивает гальваническую развязку между устройством управления и электроприбором. Блок состоит из електронного ключа, который срабатывает при подаче на вход Vin напряжения от 3 до 15в при токе не менее 1mA. При срабатывании ключа загорается светодиод.

***Вопросы по эксплуатации и модернизации модуля под ваши задачи присылайте на kitsupport@ukr.net***

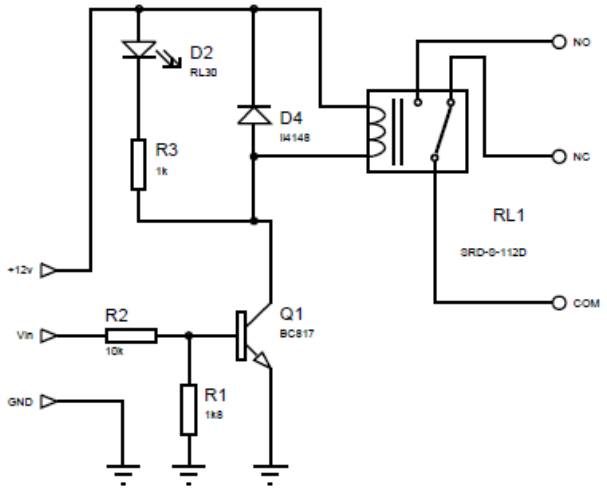


**Схема электрическая принципиальная**

## ОСНОВНЫЕ ХАРАКТЕРИСТИКИ

| | |
|---|---|
| Напряжение питания | +5В |
| Ток, коммутируемый при 250VAC | 7А |
| Входное напряжение управления | 3……15В |
| Входной ток не менее | 1mA |
| Потребляемый ток в режиме срабатывания | 40mA |
| Наличие индикации срабатывания реле | |


***IMRAD***

**Электронные компоненты**

**03113 Украина г.Киев ул. Шутова 9, подъезд 3**

**Тел. 495-21-10, 495-21-13, 490-21-95**

**www.imrad.com.ua**